# BEDIENUNGSANLEITUNG

## PRODUCT NR. BW-20009-01

### 20L-KANISTER-HALTER

**1**

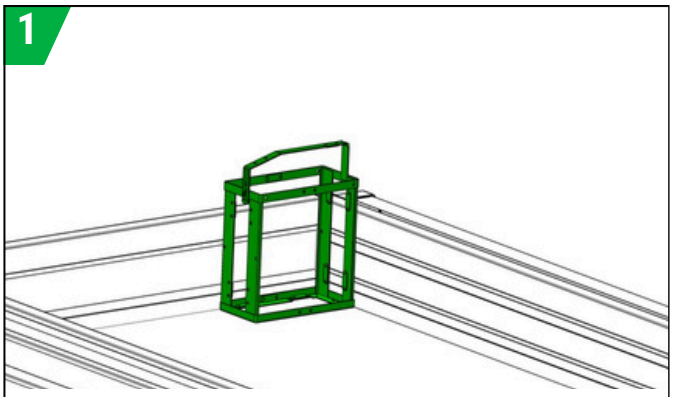

Wählen Sie eine sichere Position für den Kanister-Halter, an der die Montage erfolgen soll. Bei Montage an einem Fahrzeug beachten Sie gesetzlichen Anforderungen für Anbauteile. Im Zweifelsfall kontaktieren Sie die entsprechende Behörde zur Klärung

**2**

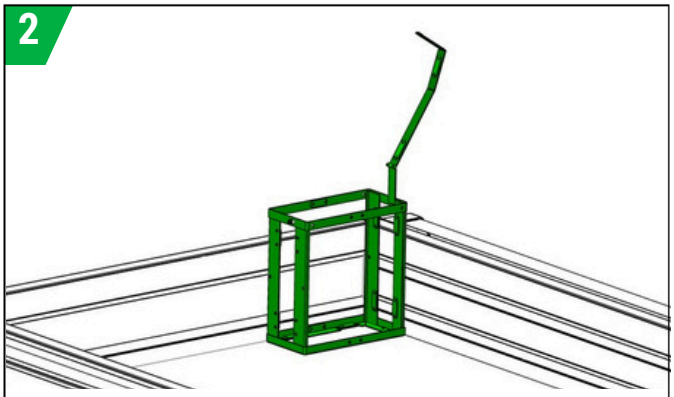

Achten Sie darauf, dass der Verschlussbügel zum Einsetzen und Entnehmen des BW® Brennstoffkanisters vollständig geöffnet ist

**3**

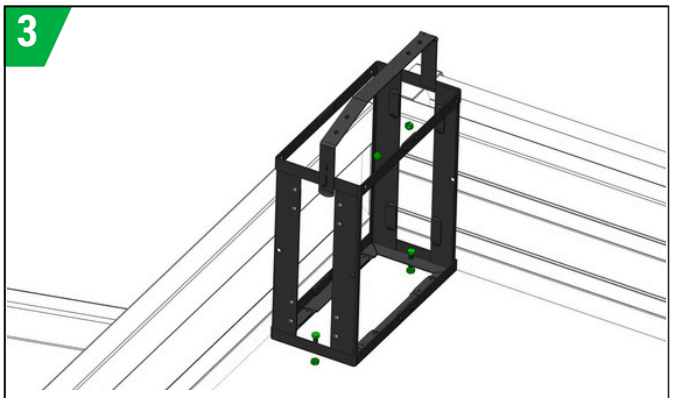

Wählen Sie je nach Untergrundmaterial den richtigen Schraubentyp (Ø 8-6 mm). Befestigen Sie den Halter mit zwei Schrauben am Untergrund und mindestens einer seitlich (Schrauben nicht im Lieferumfang enthalten). Eine Befestigung des Halters nur von der Seite ist nicht zulässig

**4**

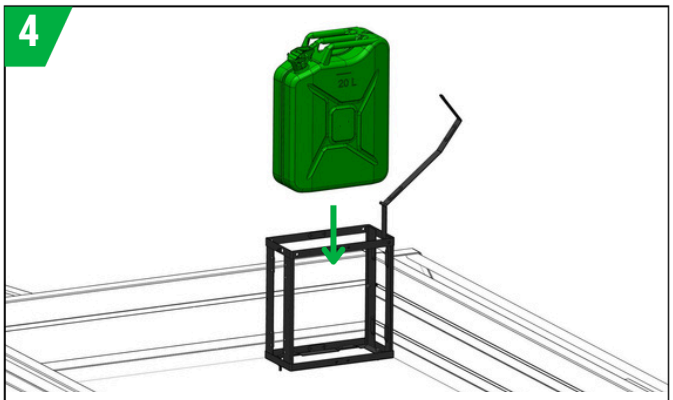

Platzieren Sie einen BW® 20-Liter-Kanister in den geöffneten Kanister-Halter

**5**

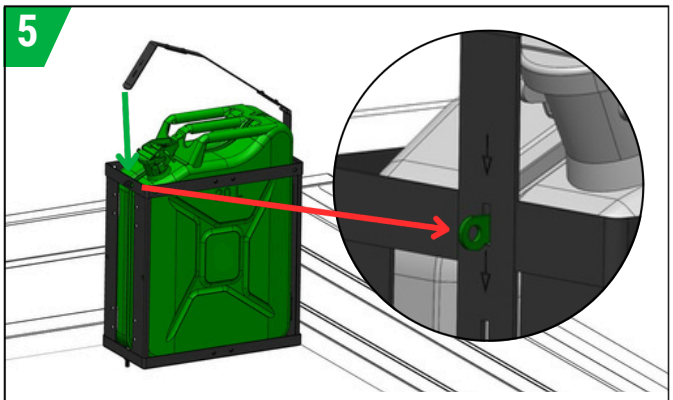

Haken Sie den Bügel in der Verschlussöse ein und stellen Sie sicher, dass er vollständig gesichert ist. Es wird nicht empfohlen, den Halter längere Zeit Niederschlag auszusetzen

**6**

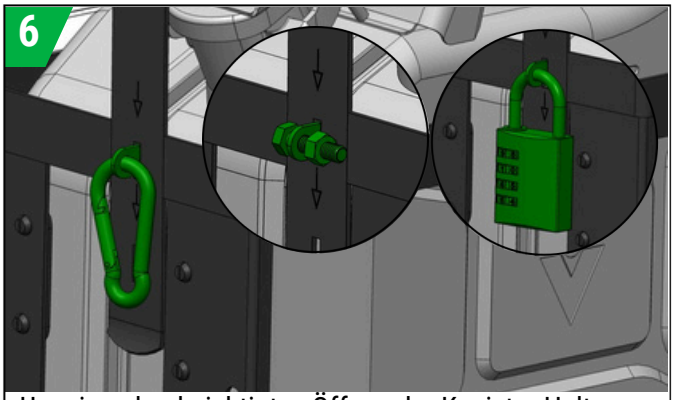

Um ein unbeabsichtigtes Öffnen der Kanister-Halterung zu verhindern, können Sie zur zusätzlichen Sicherheit, den Verschluss mit einem Karabiner sichern, den Verschluss mit einer M6 Schraube und M6 Mutter fixieren oder mit einem Vorhängeschloss abschließen (Sicherungen nicht im Set enthalten)